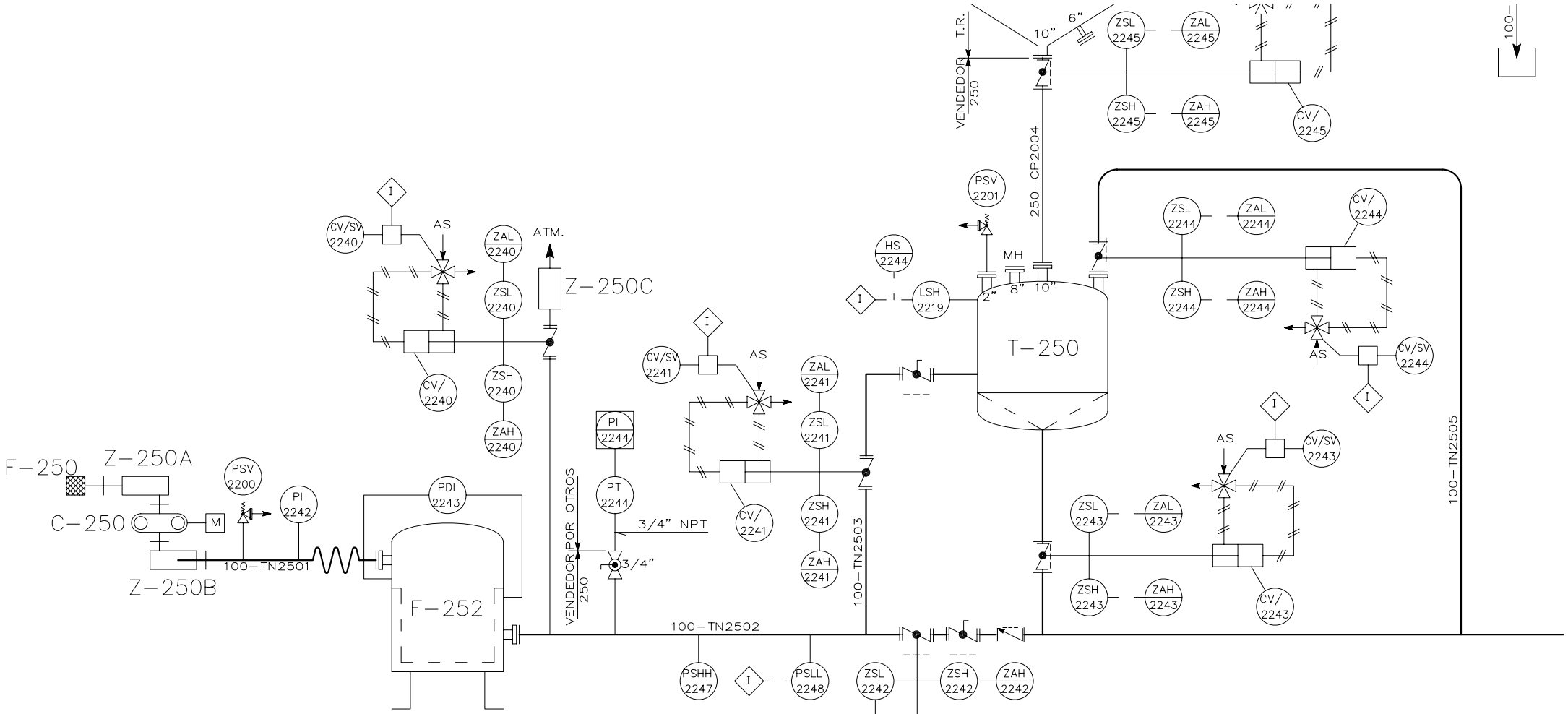

F-250	Z-250C	M-240			
FILTRO DE ADMISION	SILENCIADOR	VENTURI			
F-240	Z-250A/B	F-241	C-240	T-223	T-224
FILTRO AIRE	SILENCIADOR		SOPLANTE PARA	TOLVA RECOCIDA	TOLVA RECOCIDA